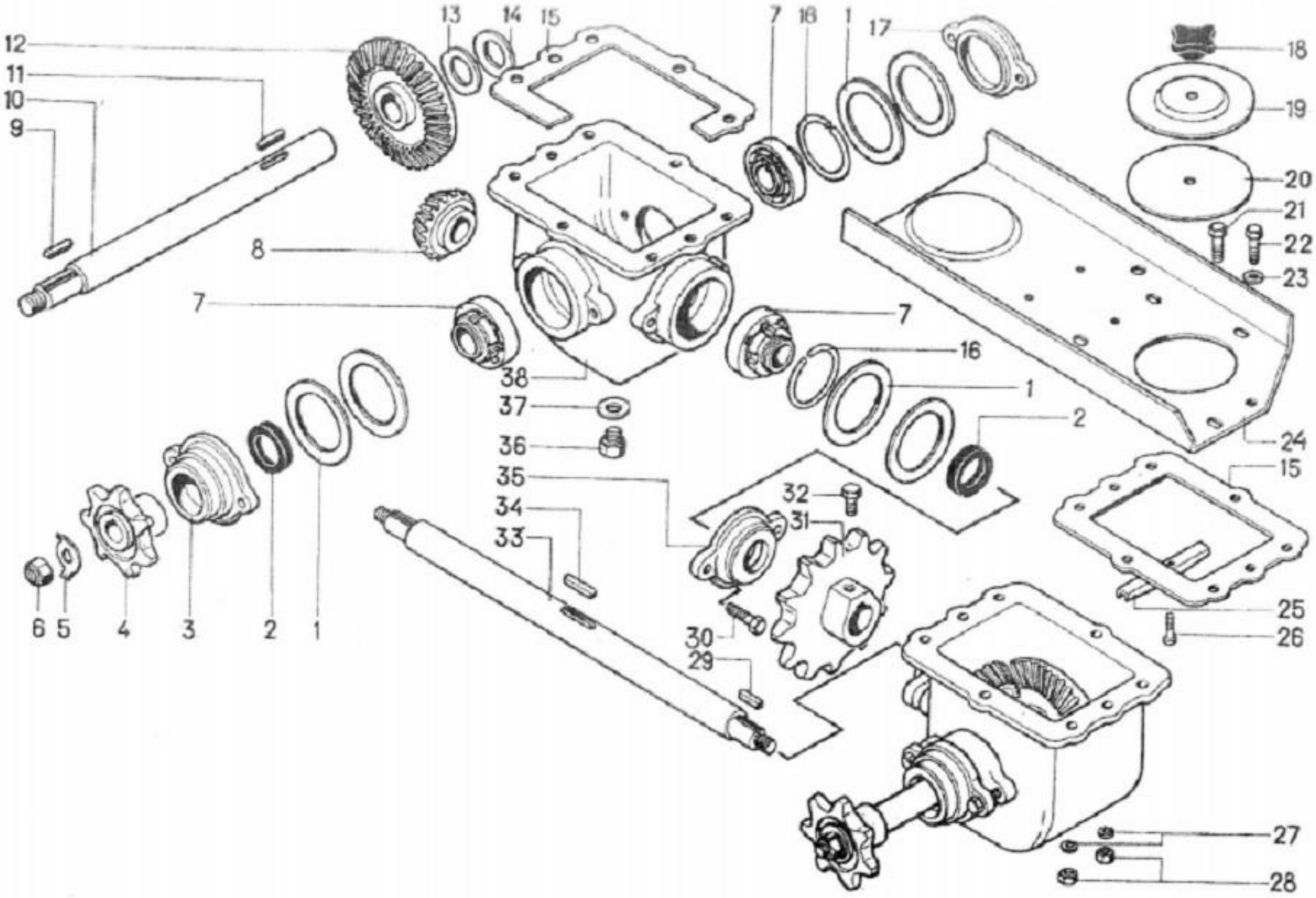ЗП 02.300 Крышка с редукторами